ԱՐՏԱՔԻՆ ԱՍՏԻՃԱՆ

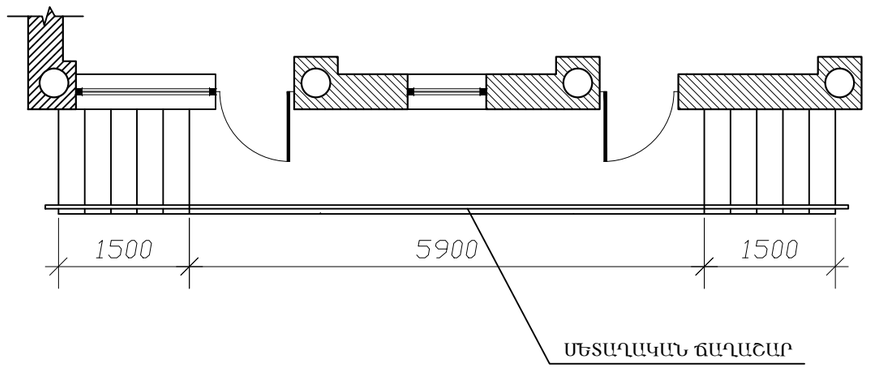

ԱՍՏԻՃԱՆՆԵՐԻ ՄԵՏԱՂԱԿԱՆ ՃԱՂԱՇԱՐ 17.4 գծ.մ

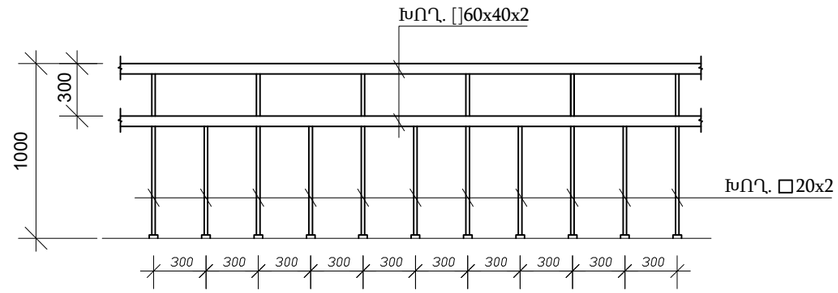

ԹԵՔԱՀԱՐԹԱԿԻ ՄԵՏԱՂԱԿԱՆ ՃԱՂԱՇԱՐ 17.4գծ.մ

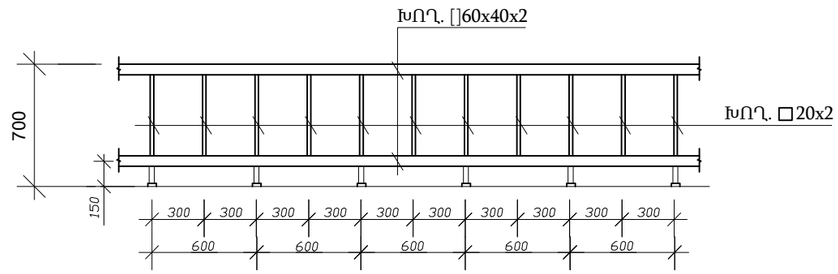

1. Խողովակ □60x40x2 - 72.5գծ.մ - 210.2կգ
2. Խողովակ □ 20x2 - 174.0գծ.մ - 154.9կգ
3. Արտաքին աստիճանների և թեքահարթակի ճաղաշարերի յուղաներկում 2 անգամ - 34.8գծ.մ

ԱՍՏԻՃԱՆԱՎԱՆԴԱԿԻ ԱՅԼՈՒՄԻՆԵ ՃԱՂԱՇԱՐԻ ԴՐՎԱԳ

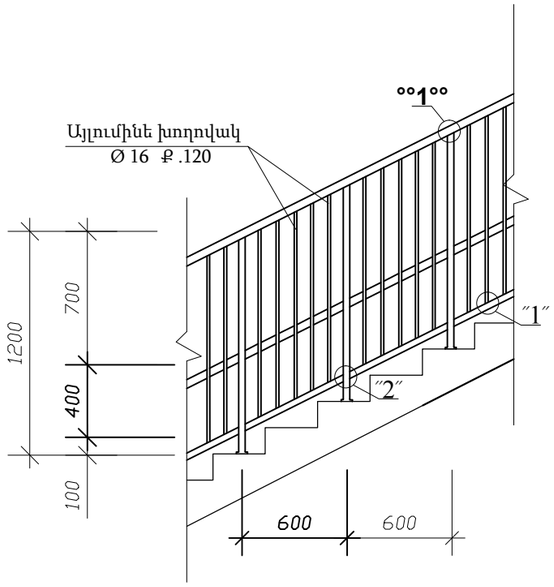

ԱՅԼՈՒՄԻՆԵ ՃԱՂԱՇԱՐ - 24.0գծ.մ

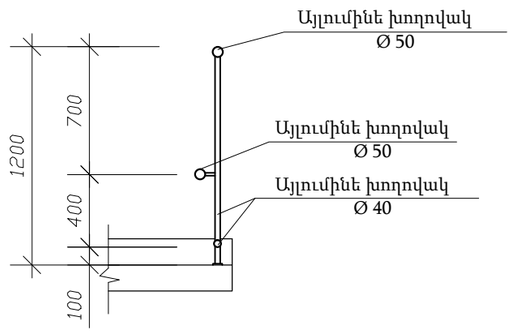

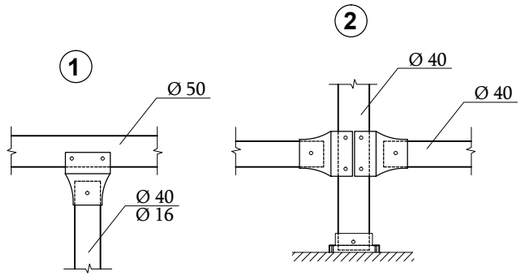

ՋԵՌՈՒՑՄԱՆ ԽՈՂՈՎԱԿՆԵՐԻ ՊԱՏՅԱՆ

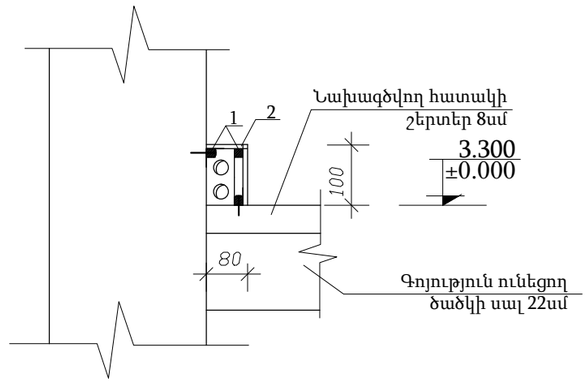

1. Փայտե չորսու 30x30մմ, (ձգված պատին դյուբելով) - 490գծ.մ
2. ՄԴՖ 10մմ հաստությամբ - 34.2մ²

ՏՆՕՐԵՆ	Մ.ՀՈՒՄՆՅԱՆ		<<TTV-01>> ԱԶԱՏԱՄՈՒՏ ԳՅՈՒՂԻ ՄԱՆԿԱՊԱՐՏԵԶԻ ՄԵԿ ՍԱՄՆԱՇԵՆՔԻ ՎԵՐԱԿԱՌՈՒՅՑՈՒՄ			
ՆԳՃ	Ն. ՍՏԵՓԱՆՅԱՆ					
ՆԱԽԱԳԾԵՑ	Ն. ՆՇԱՆՅԱՆ		ՃԱՐՏԱՐԱՊԵՏԱՇԻՆԱՐԱՐԱԿԱՆ ՄԱՍ	ՓՈՒԼ	ԹԵՐԹ	ԹԵՐԹԵՐ
ՍՏՈՒԳԵՑ	Ն. ՍՏԵՓԱՆՅԱՆ			ԱՆ	ՃՇ - 68	69
			ԱՐՏԱՔԻՆ ԵՎ ՆԵՐՔԻՆ ԱՍՏԻՃԱՆՆԵՐԻ ՃԱՂԱՇԱՐ	«ՄԱՌԱ ԵՎ ԴՈՒՍՏՐԵՐ» ՍՊԸ		